第32回全国小学生バドミントン選手権大会

令和５年１２月２４日－２６日　沖縄県
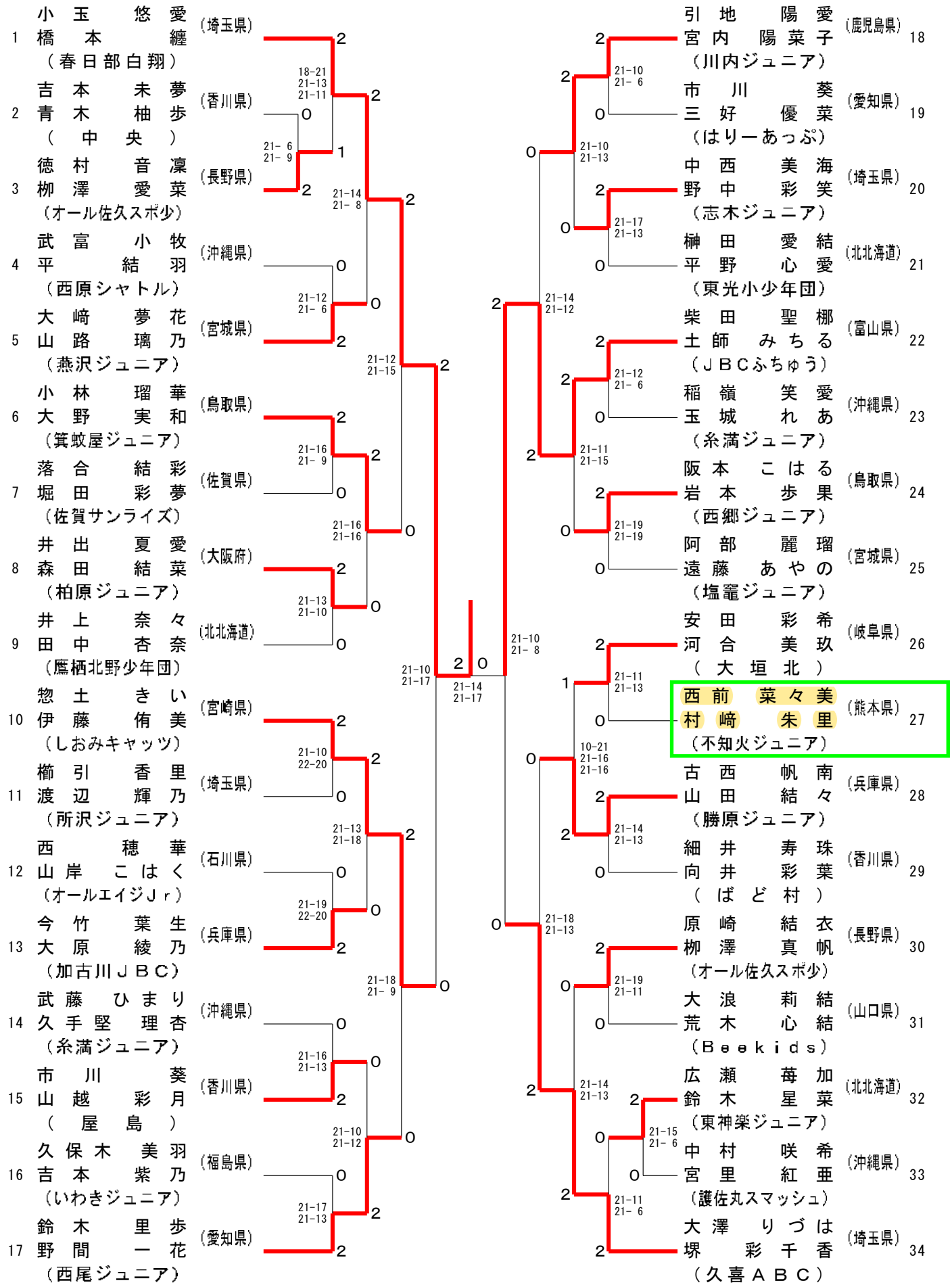
女子ダブルス５年生以下